PFCU20 减速一体型步进电机

A 外形图即尺寸

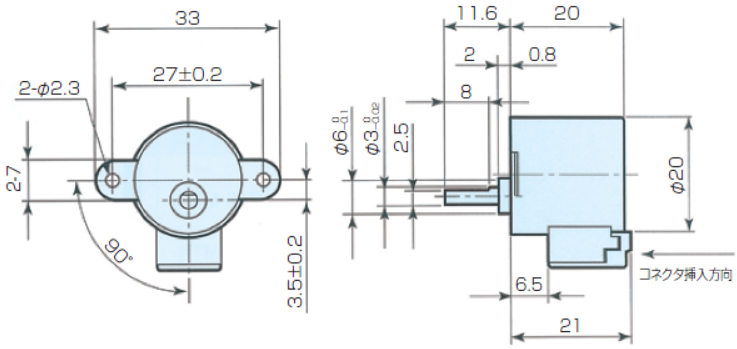

B 规格参数

项目	单位	机种名			
		PFCU20-40□4GM2（1/10）		PFCU20-40□4GM2（1/18）	
励磁方式		2-2 相			
步距角	°	0.9		0.5	
1 圈步距数	step	400		720	
使用温度范围	℃	-10～+50			
绝缘区分	类	E 类（线圈容许温度）			
线圈名		S	V	S	V
电压	V	11	8.7	11	8.7
卷线电阻	Ω/ø	160	100	160	100
卷线电感	mH/ø	59	39	59	39
理论齿轮强度	mN*m	20			
齿轮破坏强度	mN*m	60			
齿数比/背隙		1/10、7° 以下		1/18、7° 以下	
升温率	K	70			
重量	g	25			

C 连接器

适用排插：SHR-04V-S

适用端子：SSH-003T-P0.2-H(生产商：日本压着端子制造（株）)

适用电线：AWG32～28(被覆外径Φ0.4～Φ0.8)

连接器接线顺序：

端子号	相
1	4 相
2	3 相
3	1 相
4	2 相